Konwerter USB - 1Wire
Kod produktu: MP00200

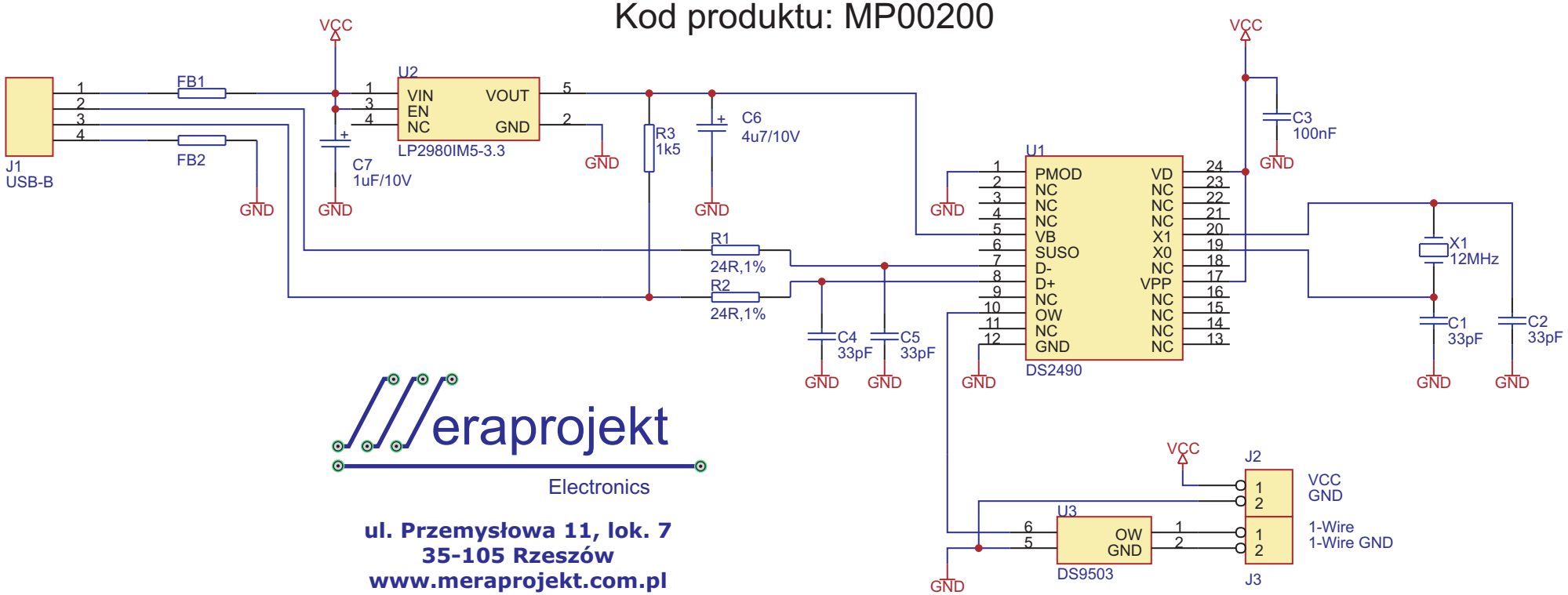

eraprojekt
Electronics

ul. Przemysłowa 11, lok. 7
35-105 Rzeszów
www.meraprojekt.com.pl